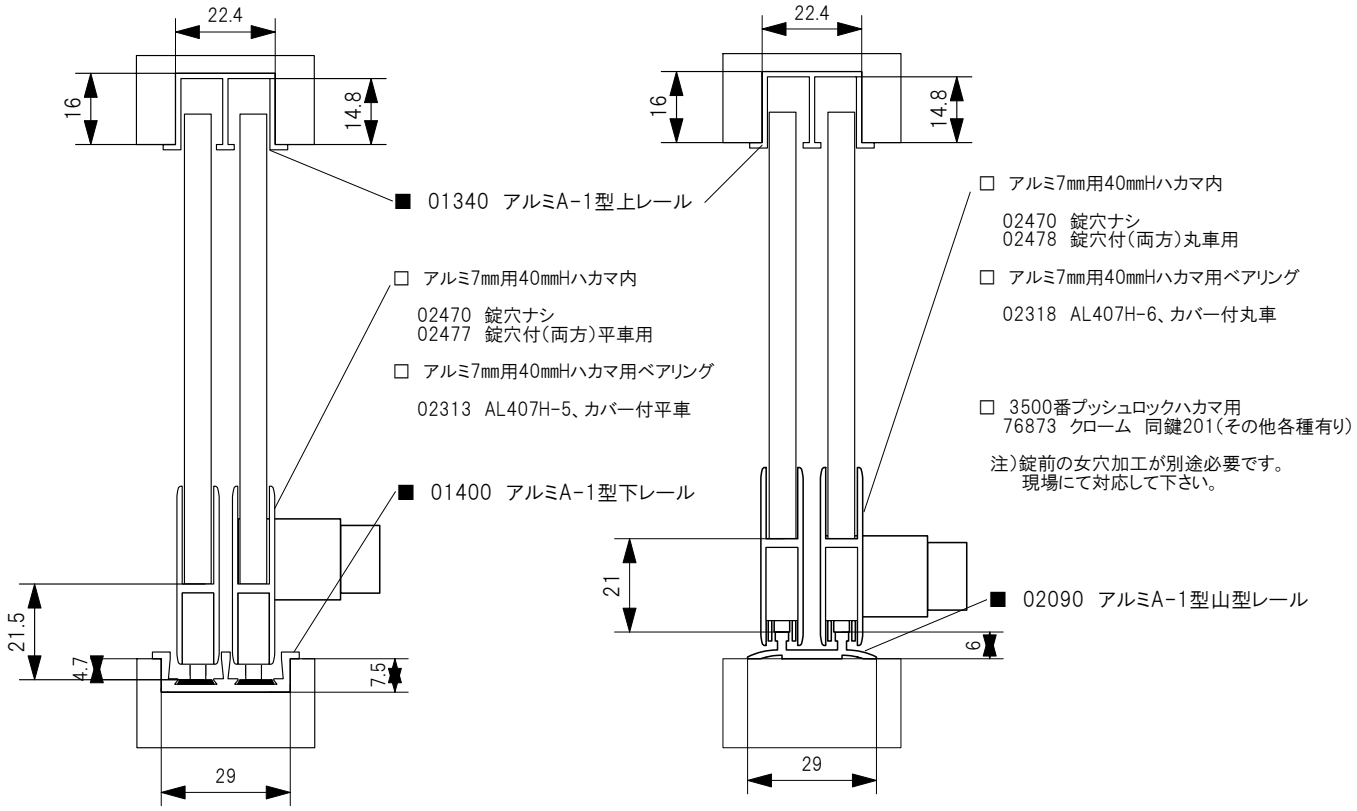

プラン図 №01340-01400,02090