アクリル用吊戸　『HAシリーズ』　取扱説明書

吊戸レールの仕様は面打仕様、堀込仕様となっておりますので、どちらかからお選びください。
最大アクリルサイズ：高さ1200mm以下、幅900mm以下(5mm、6mm共通)
【注　　意】引戸の開閉は静かに行なってください。安全にお使い頂くために以下をお読みください。

確認事項(パーツの準備)

□吊戸レール　【切断加工】間口 － 50ミリ
□スカート　【切断加工】間口 － 1ミリ
□吊引戸枠　【切断加工】引戸幅に合わせて切断してください。
□アクリル　【高さ寸法】H寸法 － 66ミリ
　　【穴明加工】下図参照
□吊戸車セット【必要数量】アクリル１枚につき１組
　　【内　　容】吊戸車 ２個
　　凸パーツ　２個
　　ゴムクッション ２枚
　　差込スペーサー ２枚
　　乗り上げテープ ２枚

□振止　　【必要数量】間口の重なり部分のカウンター面に1個

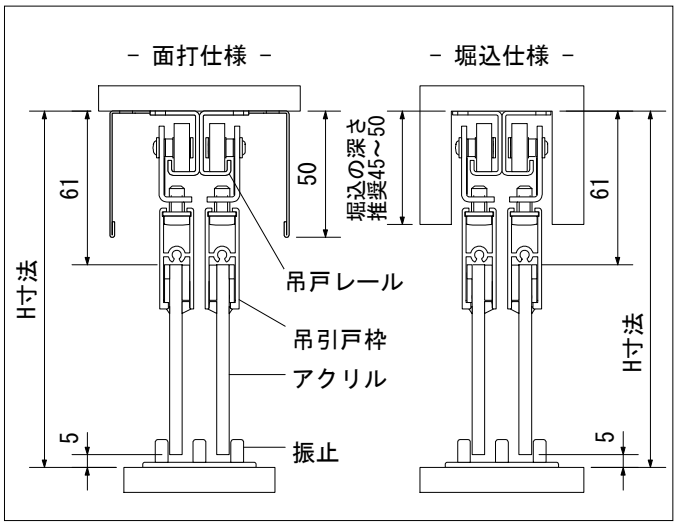

step.1 アクリルの穴明加工　および　パーツの取付

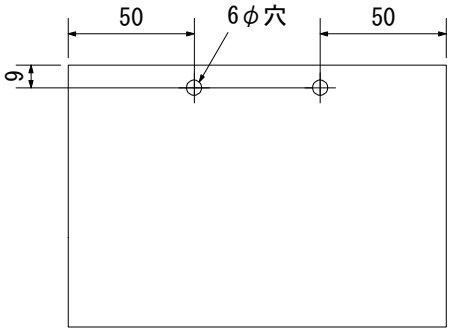

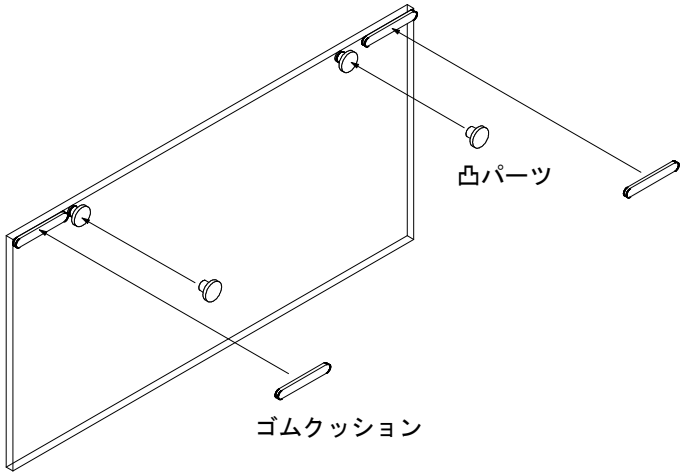

・アクリルに上図の位置に6φの穴明加工をしてください。
・アクリルの穴部に凸パーツをはめ、隅部にゴムクッションを貼り付けます。

step.2 アクリルと吊引戸枠のセッティング

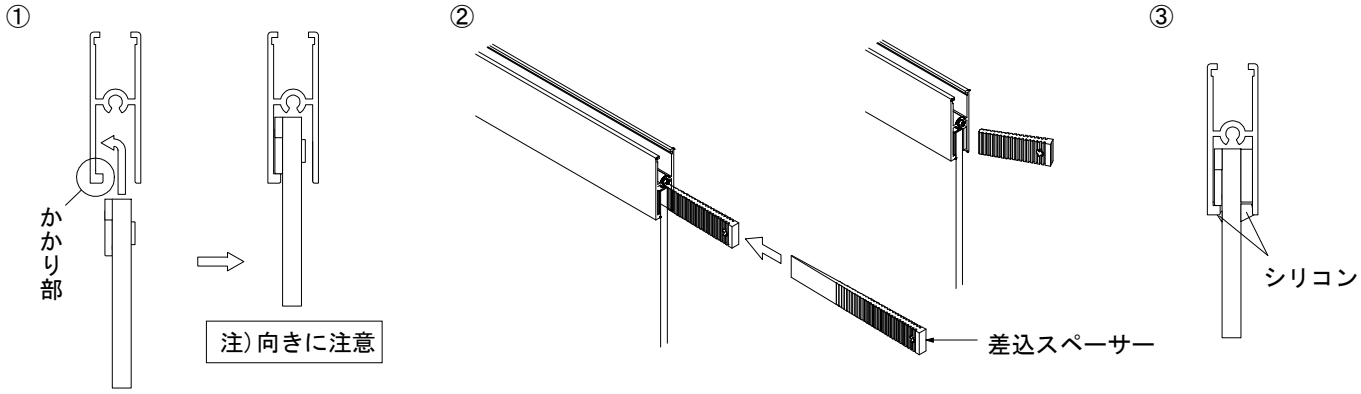

①アクリルを上図のように挿し込みます。
②吊引戸枠とアクリルのスキマに差込スペーサーを両端から差し込み、パキッと折ります。
③吊引戸枠とアクリルの縁をコーキング処理を行ってください。

step.3　レール端部に乗り上げテープのセット および レール、スカート、振止の取り付け

①レールの両端に乗り上げテープを下部のように貼り付け、はみ出た部分をカットします。
②レールおよびスカートを上部にビス止めします。レールは側面より25ミリ控えてください。
振止を下部の間口中央にビス止めします。

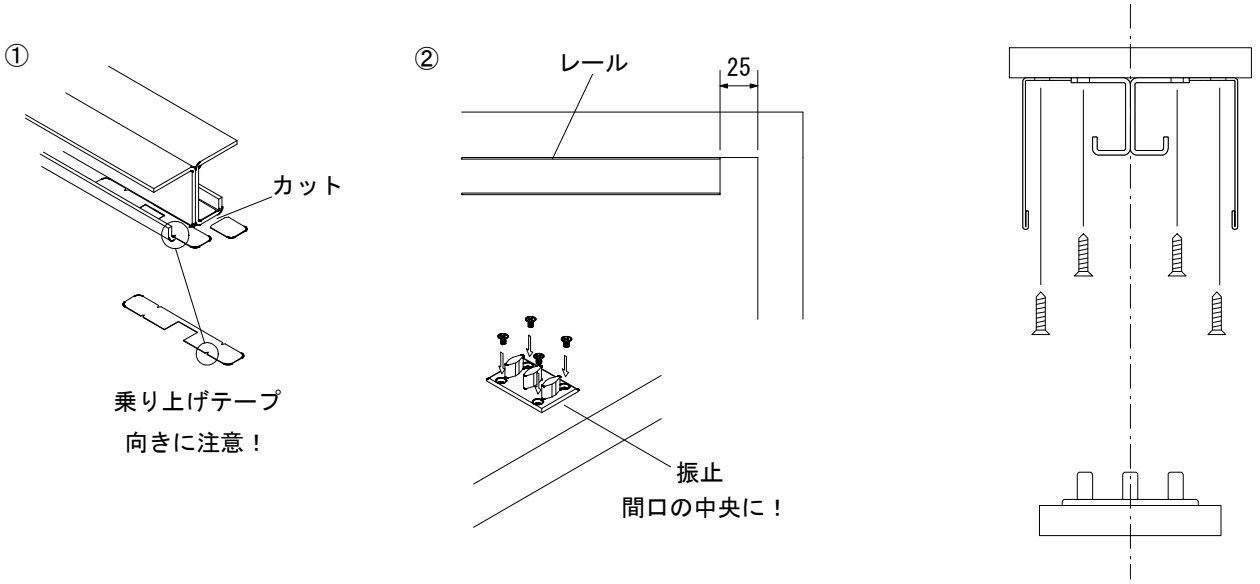

step.4　吊戸車と吊引戸枠の組み立て および 調整

①レールの端部より吊戸車のコマ部を前後とも2個ずつ入れます。
②吊戸車のカバー部の調整ボルトを回し、コマ部に固定します。
③カバー部を吊戸枠のミゾに通します。
上下調整が必要な場合は調整ボルトを回すことで行ない、専用ビスで固定して完成です。

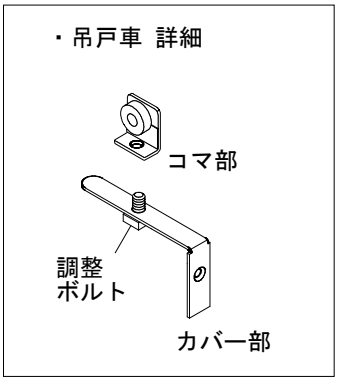

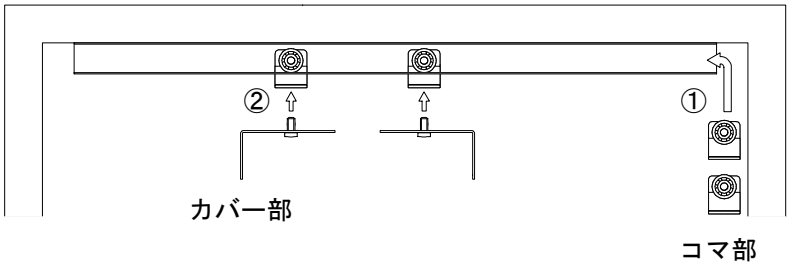

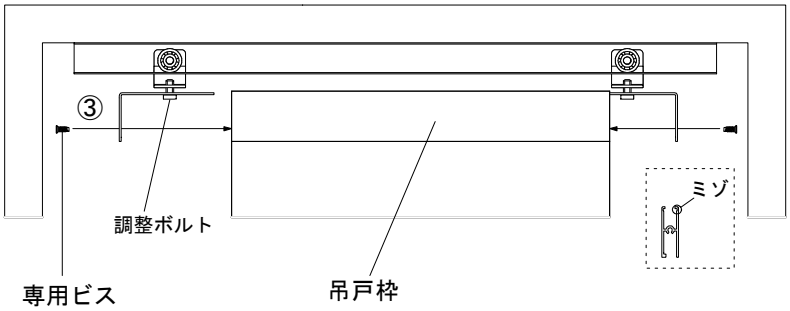

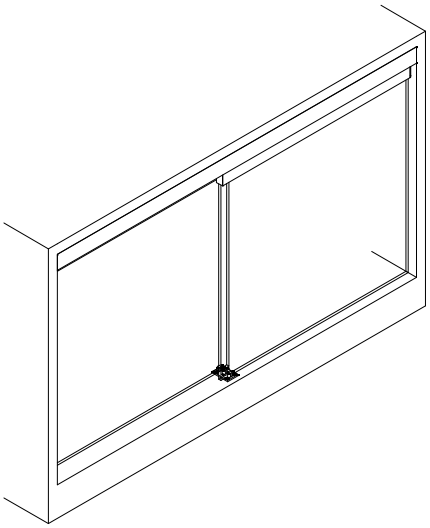

記載内容　2025年6月