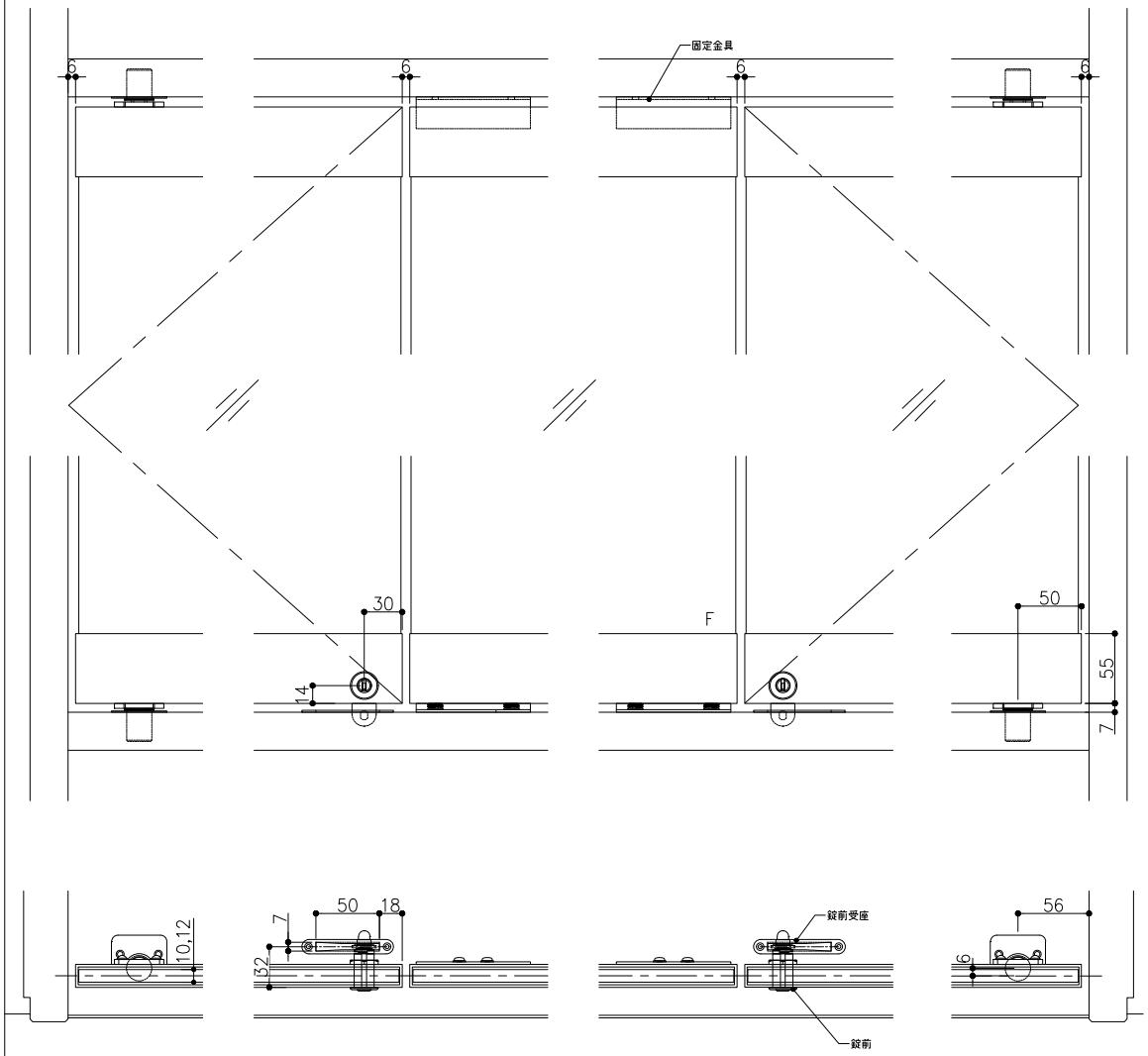

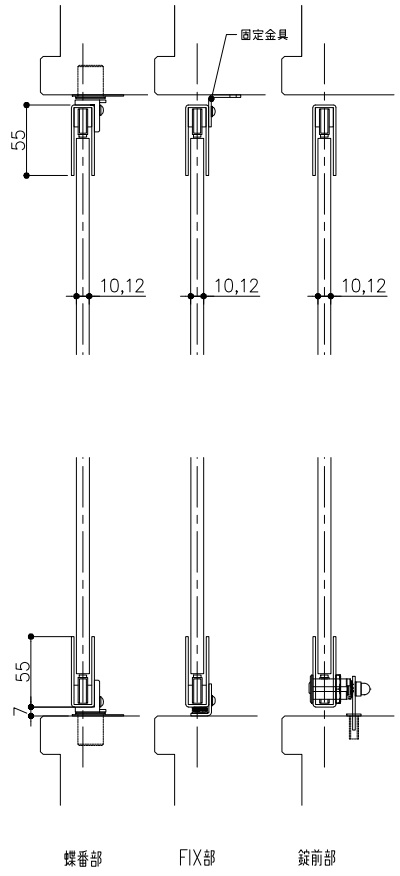

※ハカマ上部オプション

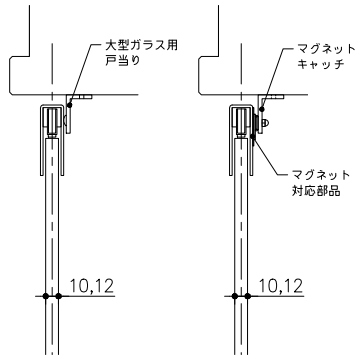

※ハカマ下部オプション

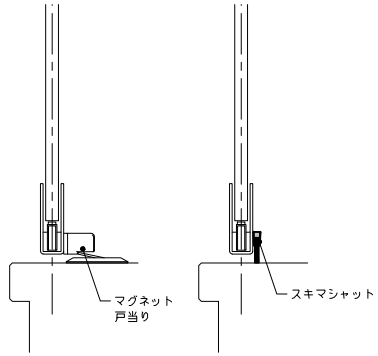

仕上：ステンレス（SUS304）/HL・磨き　最大H寸法　10mm・・2600mm

ガラス厚　10mm 12mm　12mm・・3000mm

耐荷重　80kg/1組　最大W寸法　ハカマ蝶番　1450mm

ハカマ式FIXガラス　2000mm

▽取扱説明書

https://www.999shimano.com/pdf/8_12hakamahinge_torisetsu.pdf

スリーナイン島野株式会社

ハカマ蝶番　10・12mm

図面のお問い合わせはこちら→TEL:06-6599-9559